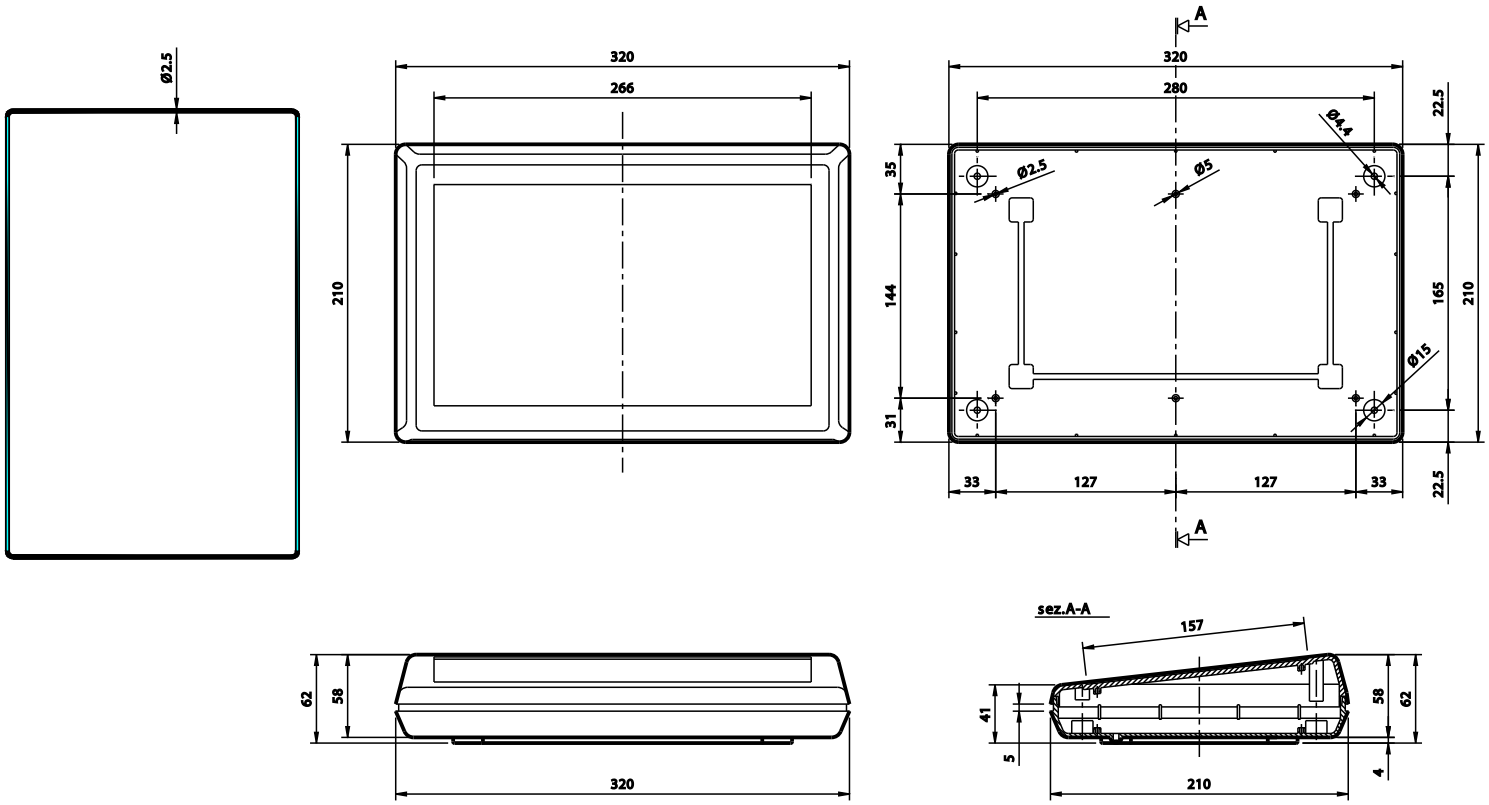
Ø2.5
320
266
210
A
320
280
22.5
Ø4.4
35
Ø2.5
Ø5
144
165
210
Ø15
31
33
127
127
33
22.5
A
sez.A-A
157
62
58
41
58
62
5
4
320
210

PRO96K